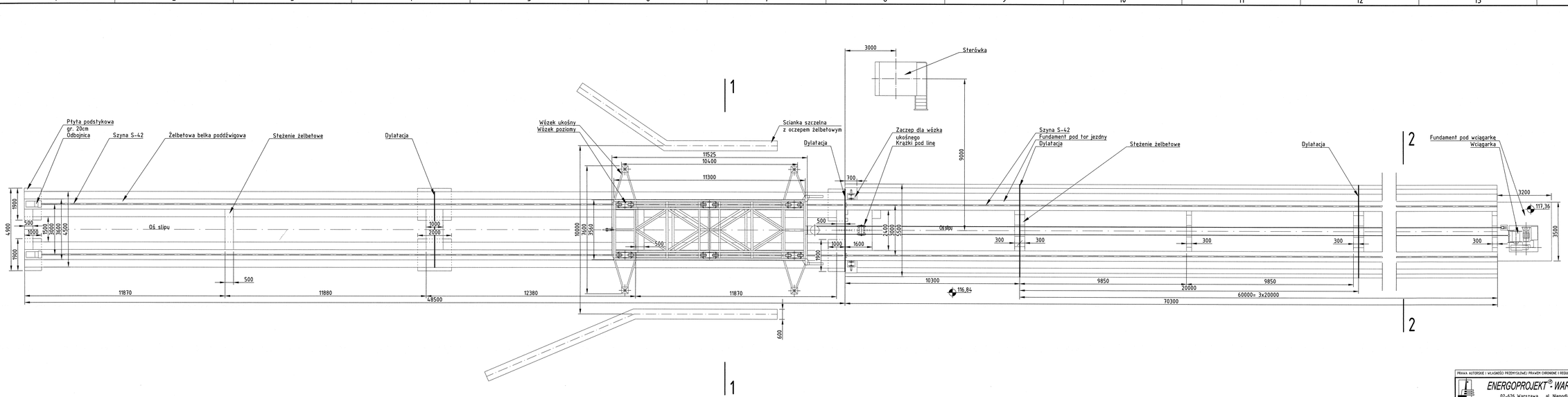

Wymiary podano w mm.
Rzędne podano w m n.p.m. [Kr60]

PRAWA AUTORSKIE I WŁASNOŚCI PRZEMYSŁOWE I PRAWA CHRONIONE I BEDĄCE NA MOCY PRAWA Z ZAMARKOWANIEM

ENERGOPROJEKT® - WARSZAWA SA 02-626 Warszawa, al. Niepodległości 58	Faza: ZD	Branża: BH	Tom: -	Zeszyt: -	Nr porządkowy w fotoip: 9
Tytuł rysunku: Budowa i przebudowa infrastruktury związanej z rozwojem funkcji gospodarczej na terenach zalewowych Wisłoki Dolnej Materiałów wraz z budową śluzy „Duślanka II" i remontem śluzy „Duślanka I" Etap III - remont śluzy Duślanka I, remont śluzy i jazu w Karwinie, jazu w Kwilnie, udrożnienie ostatniego wodnego W.P. poprzez prace hydrotechniczne przy kanałach i ich połączeniach z jeziorem, przebudowa i umocnienie 3 kanałów z rzeki Węgorzy, przebudowa nadbrzeża jezior Mikołajskie i Nagoda Przebudowa zapleczа technicznego PGW Wody Polskie w Giżycku	Symbol Umowy: P-2738		Nr archiwalny rysunku: 1 410 655_02		
	Data: 03.2020	Podziałka: 1:100	Format: 5A4	Proc.: PEW	Czas przechow.: ----
	Zastępuje rys. Nr 1410655_01				
OPERAT WODNOPRAWNY Plan sytuacyjny wyciągu stałków 40T. Stan istniejący.	Projekt: mgr inż. A. Kwiatkiewicz		Sprawdził: mgr inż. Z. Pawlak		
	Wykonał:		Kier.prac.: mgr inż. Z. Pawlak		
	Kredśił: ----		GŁProg.:		