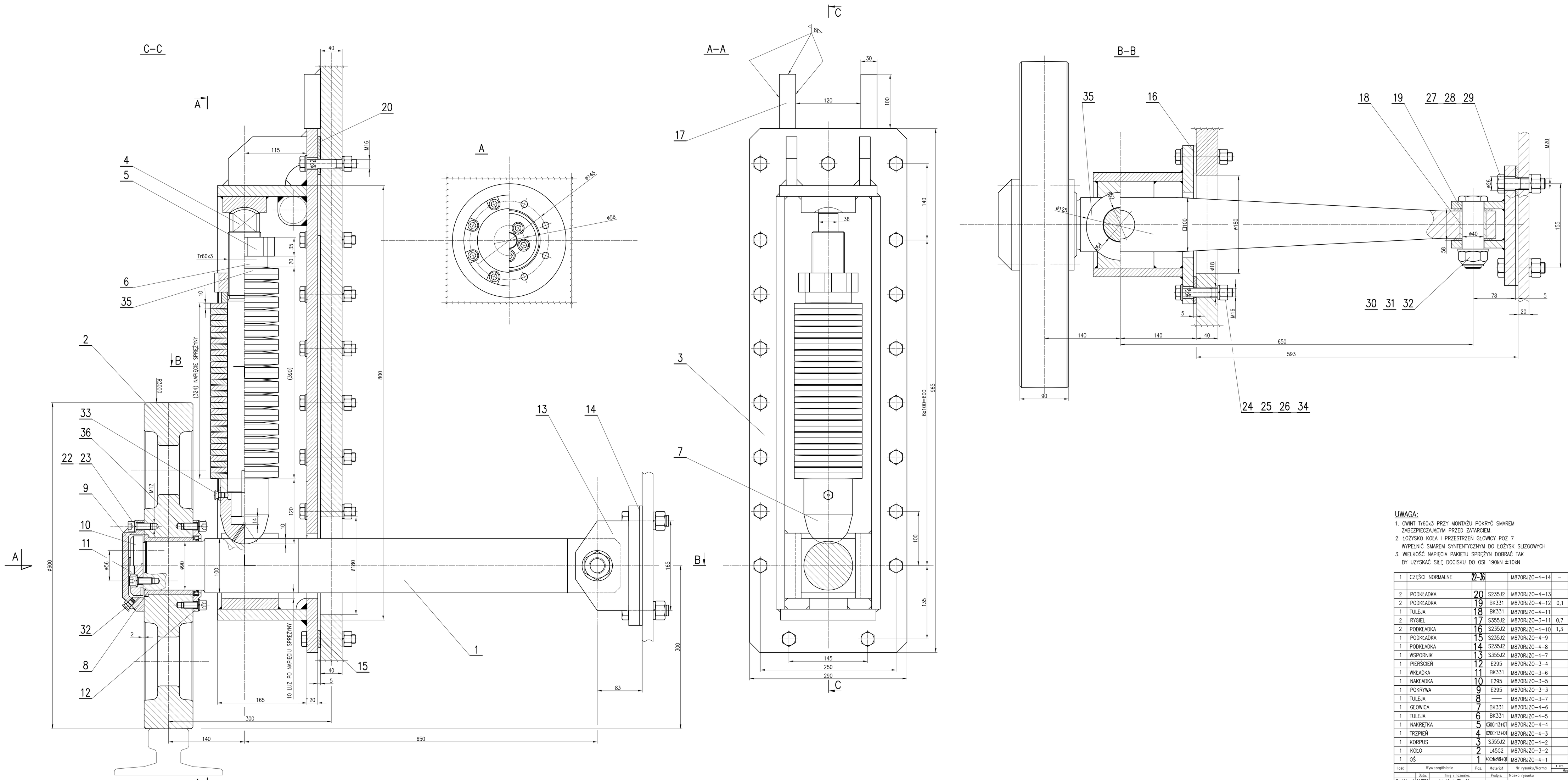

UWAGA:

1. GWINT Tr60x3 PRZY MONTAŻU POKRYĆ SMAREM ZABEZPIECZAJĄCYM PRZED ZATARCIEM.
2. ŁOŻYSKO KOŁA I PRZESTRZEŃ GŁOWICY POZ 7 WYPEŁNIĆ SMAREM SYNTENTYCZNYM DO ŁOŻYSK SLIZGOWYCH
3. WIELKOŚĆ NAPIĘCIA PAKIETU SPRĘŻYN DOBRAĆ TAK BY UZYSKAĆ SIŁĘ DOCISKU DO OSI 190kN ±10kN

Ilość	Wyszczególnienie	Poz.	Materiał	Nr rysunku/Norma	1 szt.	Egzemp.
					Masa w kg	
1	CZĘŚCI NORMALNE	22–36		M870RJZO–4–14	–	31,7
2	PODKŁADKA	20	S235J2	M870RJZO–4–13		0,8
2	PODKŁADKA	19	BK331	M870RJZO–4–12	0,1	0,2
1	TULEJA	18	BK331	M870RJZO–4–11		0,2
2	RYGIEL	17	S355J2	M870RJZO–3–11	0,7	1,4
2	PODKŁADKA	16	S235J2	M870RJZO–4–10	1,3	2,6
1	PODKŁADKA	15	S235J2	M870RJZO–4–9		0,5
1	PODKŁADKA	14	S235J2	M870RJZO–4–8		0,5
1	WSPORNIK	13	S355J2	M870RJZO–4–7		10,1
1	PIERŚCIEŃ	12	E295	M870RJZO–3–4		1,0
1	WKŁADKA	11	BK331	M870RJZO–3–6		0,1
1	NAKŁADKA	10	E295	M870RJZO–3–5		1,3
1	POKRYWA	9	E295	M870RJZO–3–3		2,5
1	TULEJA	8	——	M870RJZO–3–7		2,5
1	GŁOWICA	7	BK331	M870RJZO–4–6		4,1
1	TULEJA	6	BK331	M870RJZO–4–5		0,5
1	NAKRĘTKA	5	X30Cr13+QT	M870RJZO–4–4		1,8
1	TRZPIEŃ	4	X20Cr13+QT	M870RJZO–4–3		12,0
1	KORPUS	3	S355J2	M870RJZO–4–2		93,5
1	KOŁO	2	L45G2	M870RJZO–3–2		31,4
1	OŚ	1	40CrMoVH+QT	M870RJZO–4–1		51,8

	Data	Imię i nazwisko	Podpis	Nazwa rysunku
Projektował	11.2010	mgr inż. Marek Sikorski		ROLKA CZOŁOWA
Konstruował	11.2010	mgr inż. Paweł Górniak		
Kreślił	——	——		
Sprawdził	11.2010	mgr inż. Tomasz Gitlewka		Nazwa i data "CAD":

Skala	Masa w kg	Nr rysunku
1:2	250,5	M870RJZO–4

hydropaniel

Dziś dzisiaj

Do nr arch.

Nr arch. 23157–HS/10

Poz. spisu

Rozwiązania zawarte w niniejszym opracowaniu stanowią wyłączną własność "HYDROPROJEKTU" Sp. z o.o. i mogą być stosowane, powołane oraz udostępniane osobom trzecim jedynie na podstawie pisemnego zezwolenia Zarządu Spółki, z zastrzeżeniem wszelkich skutków prawnych.