Śluza wałowa w km 3+526

lewego wału rzeki Babulówka

SKALA 1:100

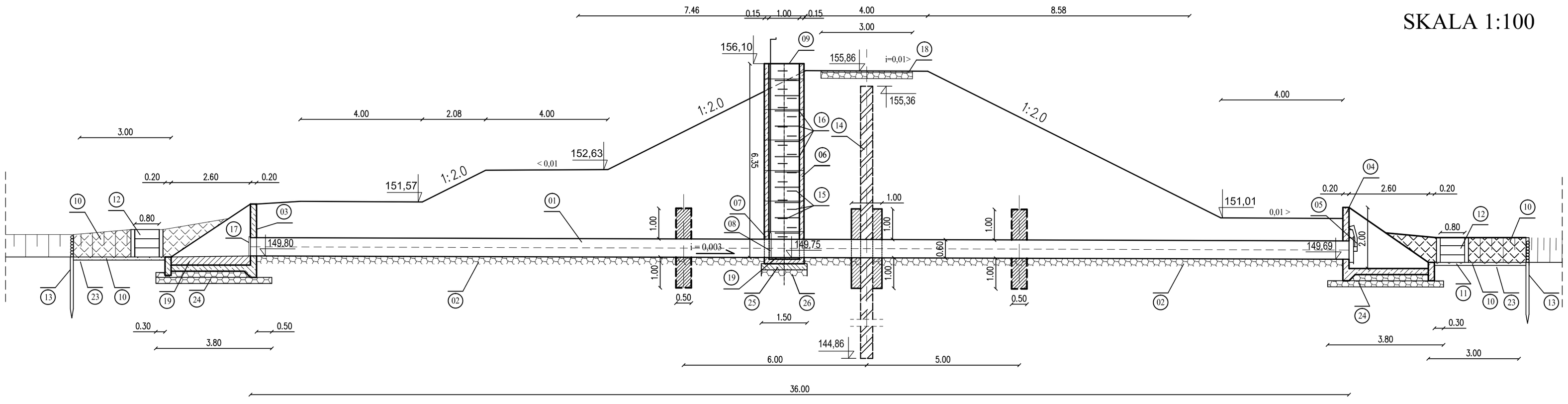

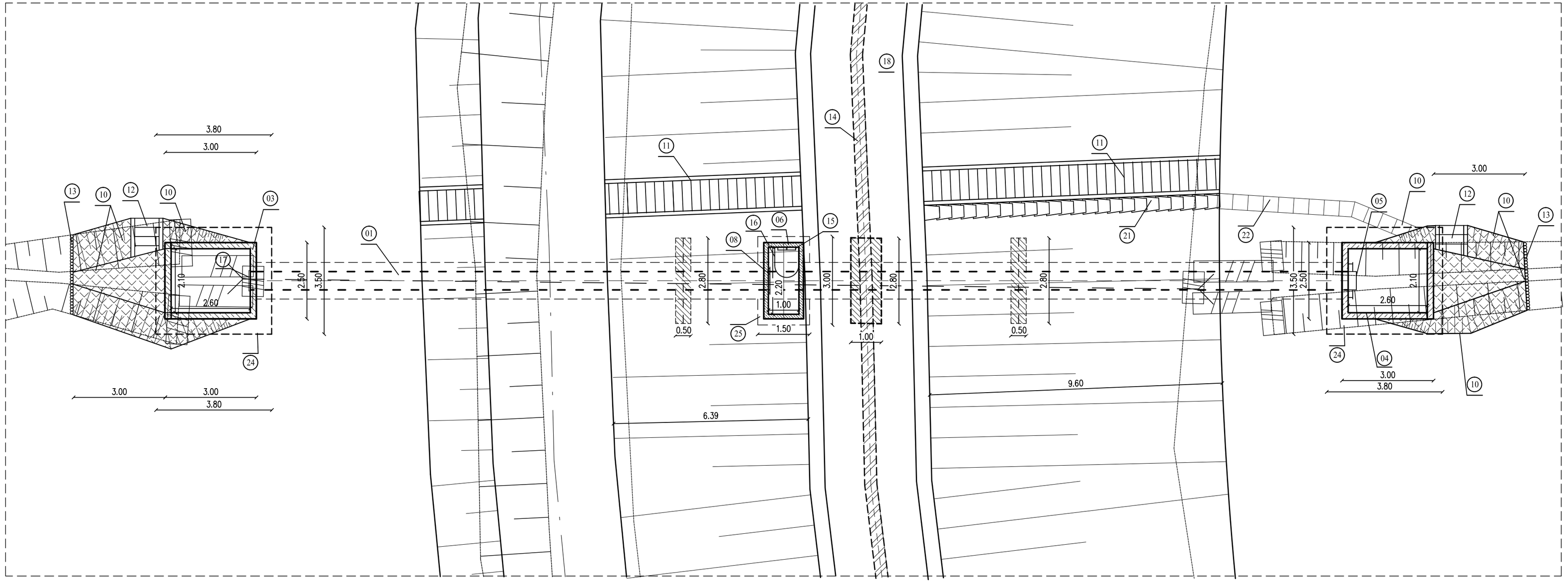

UWAGA dla Wykonawcy:
- Płyty żelbet. typu mała krata przybić do podłoża palikami drewnianymi d. 0,8m śr 5cm, po dwa paliki na płytę
- Powierzchnie odwodne szybu oraz przyczółków uszczelnić przez nałożenie powłoki ochronnej np. powłoki akrylowej z wypełnieniem mineralnym
- Powierzchni betonowe zasypywane gruntem izolować przez nałożenie podwójnej warstwy powłoki bitumicznej

Beton klasy C 25/30 XA-a, XM-1 wg PN-EN 206 : 2014

LEGENDA
01-Rura przewodowa CC-GRP 20 000N/m² DN600mm
02-Wzmocnienie podłoża śluzy licząc od góry:
- warstwa kruszywa 0 do 12 mm gr. 5cm z zagęszczeniem do ID>0,70
- komórkowy system ograniczajacy wysokości 20cm wypełniony kruszywem 0 do 63mm z zagęszczeniem do ID>0,70
- geowłóknia wzmacniająca o wytrzymałości na rozrywanie > 20-25 kN/m
03-Przyczółek wlotowy
04-Przyczółek wylotowy
05-Klapa zwrotna PEHD DN600
06-Szyb zamknięcia awaryjnego z prefabrykatów żelbetowych 220x100cm
07-Prefabrykat żelbetowy z dennicą pod szybem
08-Zastawka naścienna przeciwzwrotna DN600 z napędem ręcznym
09-Krata podestowa stalowa wysokości 50mm o wielkości oczka max. 50x50mm zamykana na kłódkę
10-Płyty betonowe "mała krata" 0,90x0,60x0,10m
11-Schody skarpowe monolityczne
12-Schody skarpowe prefabrykowane
13-Palisada drewniana z pali ø7-8cmm i dł. 1,2m
14-Przesłona przeciwfiltracyjna z grodzic stalowych
15-Stopnie włazowe stal nierdzewna, rozstaw co 30cm
16-Pałąki bezpieczeństwa śr 80cm ze stali nierdzewnej śr 16mm, stężenie z prętów stalowych śr 20mm
17-Krata wlotowa z prętów stalowych śr 16mm w siatce co 20cm ze stali nierdzewnej osadzona w przyczółku wlotowym
18-Technologiczne ciągi komunikacyjne
19-Nadlewka z betonu C 12/15
20-Pierścienie doszczelniające przeciwfiltracyjne z masy bentonitowo-cementowej
21-Korytka skarpowe do zrzutu wody z pomp
22-Korytka ściekowe półokrągłe
23-Podsypka piaskowa gr. 0,1m
24-Wzmocnienie podłoża o wymiarze 3,50x3,80m, licząc od góry:
-komórkowy system ograniczający wysokości 20cm wypełniony kruszywem 0 do 63mm z zagęszczeniem do ID>0,70
-geowłóknina wzmacniająca o wytrzymałości na rozrywanie > 20-25 kN/m
-komórkowy system ograniczający wysokości 20cm wypełniony kruszywem 0 do 63mm z zagęszczeniem do ID>0,70
-geowłóknina wzmacniająca o wytrzymałości na rozrywanie > 20-25 kN/m
25-Fundament żelbetowy pod szybem, płyta żelbetowa typ MON 3,0x1,5x0,2m
26-Wzmocnienie podłoża o wymiarze 3,00x1,50m, licząc od góry:
-komórkowy system ograniczający wysokości 20cm wypełniony kruszywem 0 do 63mm z zagęszczeniem do ID>0,70
-geowłóknina wzmacniająca o wytrzymałości na rozrywanie > 20-25 kN/m

UWAGA: wymiary podano w metrach

Jedn. projektowa:	ADEKO Sp. z o.o. S.k. ul. Witosa 35/4, 30-612 Kraków			
Tytuł opracowania:	"Babulówka - rozbudowa obwałowań: lewy w km 2+200 - 6+600, prawy w km 2+000 - 6+548 na terenie miejscowości Dymitrów Duży, gm. Baranów Sandomierski"			
Stadium projektu:	Projekt budowlany			
Tytuł rysunku:	Konstrukcja śluzy wałowej wał lewy km 3+526		***Skala*** 1 : 100	***Nr rys.*** 6.2
Projektował:				
Data	***Nr uprawnień***	***Specjalność***	***Imię nazwisko***	***Podpis***
30.12.2021 r.	UAN-Upr.263/84	bud.hydrotech.	mgr inż. Piotr Radzicki	
Sprawdził:				
30.12.2021 r.	MAP/0332/POOH/14	bud.hydrotech.	mgr inż. Jarosław Jaskólski	