Przekroje charakterystyczne wału prawego
Skala 1:100

Brzeg prawy
Typ 1P

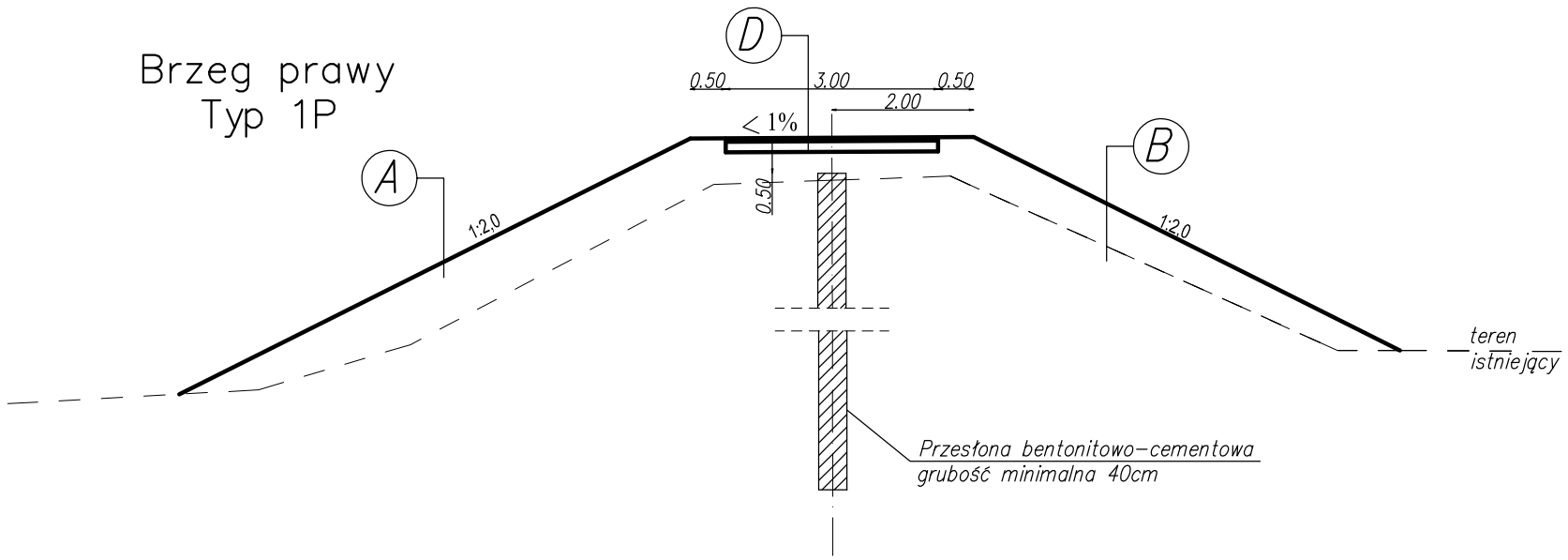

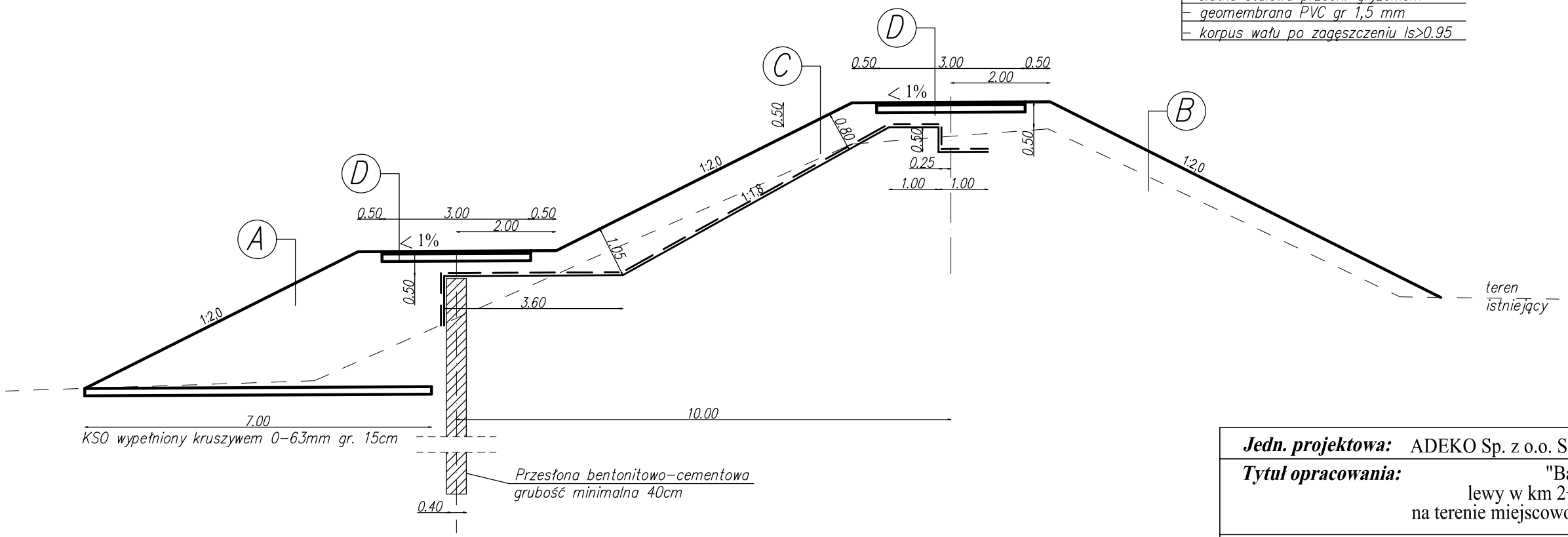

A **Umocnienie skarpy odwodnej**

- warstwa humusu gr. 3 cm
- biowłóknina z nasionami traw
- warstwa humusu gr. 5 cm
- siatka stalowa przeciw gryzoniom
- korpus wału po zagęszczeniu Is>0.95

B **Umocnienie skarpy odpowietrznej**

- warstwa humusu gr. 3 cm
- biowłóknina z nasionami traw
- warstwa humusu gr. 5 cm
- korpus wału po zagęszczeniu Is>0.95

C **Umocnienie skarpy odwodnej z ekranem PVC**

- warstwa humusu gr. 3 cm
- biowłóknina z nasionami traw
- warstwa humusu gr. 5 cm
- zasyp gruntem niespoistym ID>0.55
- siatka stalowa przeciw gryzoniom
- geomembrana PVC gr 1,5 mm
- korpus wału po zagęszczeniu Is>0.95

D **Umocnienie korony z ciągiem technologicznym**

- mieszanka z kruszywa niezwiązanego 0-31,5mm gr. 5cm
- KSO wypełniony kruszywem 0-63mm gr. 15cm
- geowłóknina o wytrz. na rozrywanie >20-25 kN/m
- korpus wału po zagęszczeniu Is>0.95

Jedn. projektowa: ADEKO Sp. z o.o. S.k. ul. Witosa 35/4, 30-612 Kraków				
Tytuł opracowania: "Babulówka - rozbudowa obwałowań: lewy w km 2+200 - 6+600, prawy w km 2+000 - 6+548 na terenie miejscowości Dymitrów Duży, gm. Baranów Sandomierski"				
Stadium projektu: Projekt budowlany				
Tytuł rysunku: Przekroje charakterystyczne wału prawego			***Skala*** 1 : 100	***Nr rys.*** 5.2
Projektował:				
Data	***Nr uprawnień***	***Specjalność***	***Imię nazwisko***	***Podpis***
30.12.2021 r.	UAN-Upr.263/84	bud.hydrotech.	mgr inż. Piotr Radzicki	
Sprawdził:				
30.12.2021 r.	MAP/0332/POOH/14	bud.hydrotech.	mgr inż. Jarosław Jaskólski	